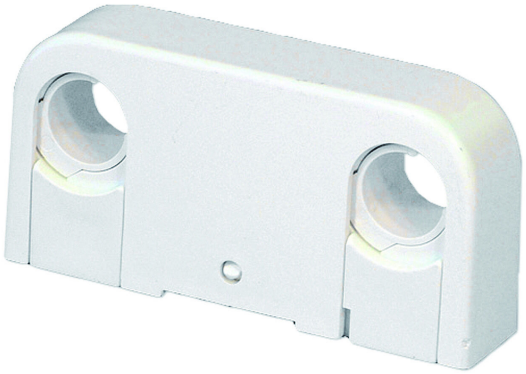

LVI 3224672

2-osainen putkikannake muovia, k/k 60. Soveltuu putkikoolle Ø15/18. Muunto-osa poistetaan Ø18 putkia asennettaessa.

Tekniset tiedot

LVI Numero	3224672
Huomioitavaa	Kaksiosainen
Koko	c/c 60 mm c/v 28 mm L=90 mm
Materiaali	Muovi (ABS)
Toiminto	Kahdelle putkelle
Tuotteen väri	Valkoinen
Ulostulon mitat	Ø15/Ø18 mm

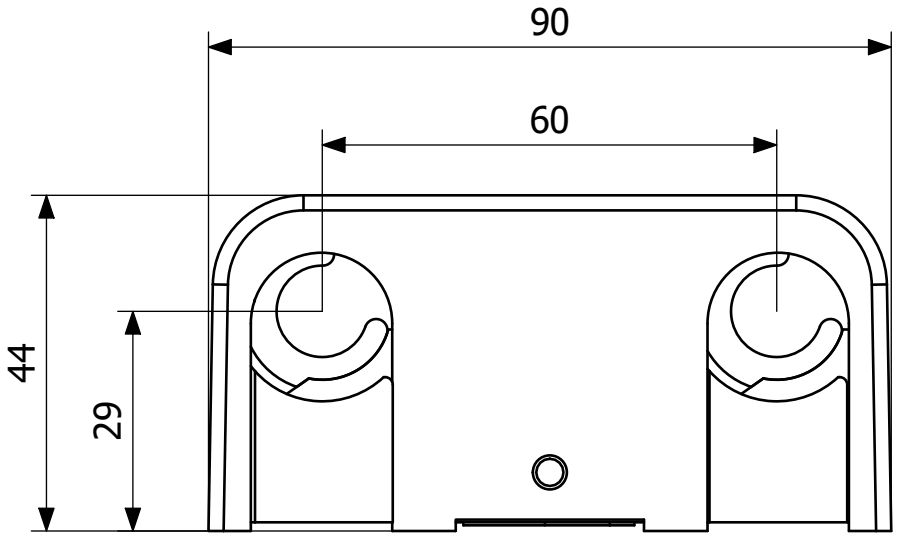
90
60
44
29