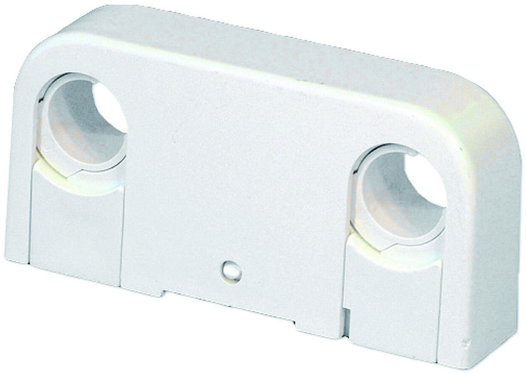

LVI 3224672

2-osainen putkikannake muovia, k/k 60. Soveltuu putkikoolle Ø15/18. Muunto-osa poistetaan Ø18 putkia asennettaessa.

Tekniset tiedot

LVI numero	3224672
Koko	c/c 60 mm c/v 28 mm L=90 mm
Kytkentäkoko	Ø15/Ø18 mm
Malli	Kaksiosainen
Materiaali	Muovi (ABS)
Toiminto	Kahdelle putkelle
Tuotteen väri	Valkoinen

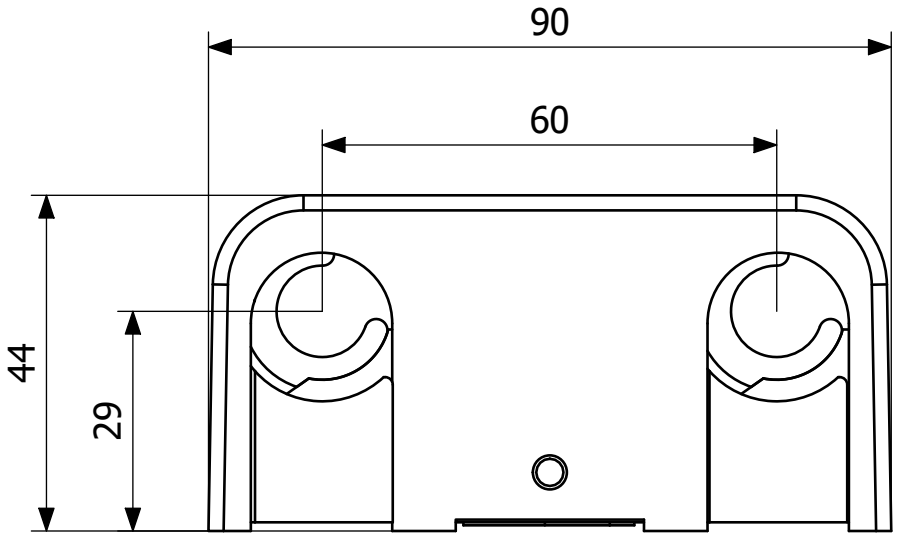
90
60
44
29