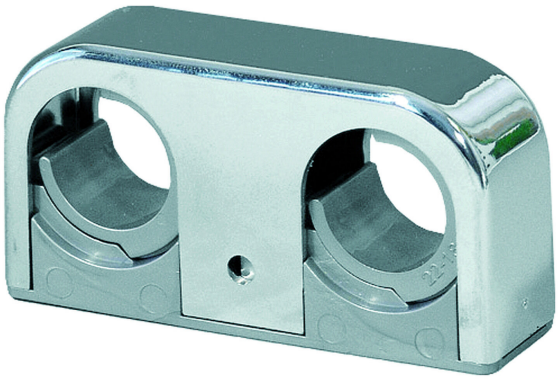

LVI 3224667

2-osainen kromattu putkikannake muovia, k/k 40. Soveltuu putkikoolle Ø18/22. Muunto-osa poistetaan Ø22 putkia asennettaessa.

Tekniset tiedot

LVI Numero	3224667
Huomioitavaa	Kaksiosainen
Koko	c/c 40 mm c/v 20 mm L=71 mm
Materiaali	Muovi (ABS)
Pinta	Kromattu muovi
Toiminto	Kahdelle putkelle
Tuotteen väri	Kromi
Ulostulon mitat	Ø18/Ø22 mm

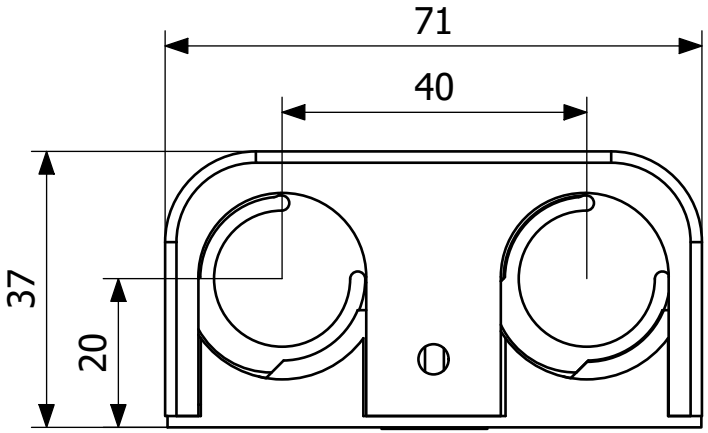
71
40
37
20