Tuotenumero 856542

Lattiakouru on valmistettu haponkestävästä ruostumattomattosta teräksestä.
Lattiakouru on 600×100 mm kokoinen jossa kaivo keskellä. Soveltuu asennettavaksi laattalattialle siveltävällä vedeneristeellä.
Lattiakouru tulee täydentää ympäristöön soveltuvalla ritilällä ja muovisella tai haponkestävästä teräksestä valmistetulla kaivo-osalla.

Tuotenumero 856546

Lattiakouru on valmistettu haponkestävästä ruostumattomattosta teräksestä.
Lattiakouru on 800×100 mm kokoinen jossa kaivo keskellä. Soveltuu asennettavaksi laattalattialle siveltävällä vedeneristeellä.
Lattiakouru tulee täydentää ympäristöön soveltuvalla ritilällä ja muovisella tai haponkestävästä teräksestä valmistetulla kaivo-osalla.

Tuotenumero 856550

Lattiakouru on valmistettu haponkestävästä ruostumattomattosta teräksestä.
Lattiakouru on 900×100 mm kokoinen jossa kaivo keskellä. Soveltuu asennettavaksi laattalattialle siveltävällä vedeneristeellä.
Lattiakouru tulee täydentää ympäristöön soveltuvalla ritilällä ja muovisella tai haponkestävästä teräksestä valmistetulla kaivo-osalla.

Tuotenumero 856554

Lattiakouru on valmistettu haponkestävästä

ruostumattomattosta teräksestä. Lattiakouru on 1000×100 mm kokoinen jossa kaivo keskellä. Soveltuu asennettavaksi laattalattialle siveltävällä vedeneristeellä. Lattiakouru tulee täydentää ympäristöön soveltuvalla ritilällä ja muovisella tai haponkestävästä teräksestä valmistetulla kaivo-osalla.

Tuotenumero 856558

Lattiakouru on valmistettu haponkestävästä ruostumattomattosta teräksestä. Lattiakouru on 1100×100 mm kokoinen jossa kaivo keskellä.Soveltuu asennettavaksi laattalattialle siveltävällä vedeneristeellä. Lattiakouru tulee täydentää ympäristöön soveltuvalla ritilällä ja muovisella tai haponkestävästä teräksestä valmistetulla kaivo-osalla.

Tuotenumero 856562

Lattiakouru on valmistettu haponkestävästä ruostumattomattosta teräksestä. Lattiakouru on 1200×100 mm kokoinen jossa kaivo keskellä. Soveltuu asennettavaksi laattalattialle siveltävällä vedeneristeellä. Lattiakouru tulee täydentää ympäristöön soveltuvalla ritilällä ja muovisella tai haponkestävästä teräksestä valmistetulla kaivo-osalla.

Tuotenumero 856566

Lattiakouru on valmistettu haponkestävästä ruostumattomattosta teräksestä. Lattiakouru on 1400×100 mm kokoinen jossa kaivo keskellä. Soveltuu asennettavaksi laattalattialle siveltävällä vedeneristeellä. Lattiakouru tulee täydentää ympäristöön soveltuvalla ritilällä ja

muovisella tai haponkestävästä teräksestä valmistetulla kaivo-osalla.

Tuotenumero 856570

Lattiakouru on valmistettu haponkestävästä ruostumattomattosta teräksestä. Lattiakouru on 1500×100 mm kokoinen jossa kaivo keskellä. Soveltuu asennettavaksi laattalattialle siveltävällä vedeneristeellä. Lattiakouru tulee täydentää ympäristöön soveltuvalla ritilällä ja muovisella tai haponkestävästä teräksestä valmistetulla kaivo-osalla.

Tuotenumero 856574

Lattiakouru on valmistettu haponkestävästä ruostumattomattosta teräksestä. Lattiakouru on 2000×100 mm kokoinen jossa kaivo keskellä. Soveltuu asennettavaksi laattalattialle siveltävällä vedeneristeellä. Lattiakouru tulee täydentää ympäristöön soveltuvalla ritilällä ja muovisella tai haponkestävästä teräksestä valmistetulla kaivo-osalla.

Tuotenumero 856578

Lattiakouru on valmistettu haponkestävästä ruostumattomattosta teräksestä. Lattiakouru on 2500×100 mm kokoinen jossa kaivo keskellä.Soveltuu asennettavaksi laattalattialle siveltävällä vedeneristeellä. Lattiakouru tulee täydentää ympäristöön soveltuvalla ritilällä ja muovisella tai haponkestävästä teräksestä valmistetulla kaivo-osalla.

Tekniset tiedot

Tuotenumero	856542
Huomioitavaa	Älä unohda säleikköä/ulostulokoteloa
Koko	600×100 mm
Lattian rakentaminen	Betonilattialle
Lattianpäällyste	Laatat
Materiaali	Haponkestävä ruostumaton teräs EN 1.4404
Pinta	Peitattu
Toiminto	Poisto keskellä
Tuotteen väri	Ruostumaton
Ulostulon mitat	Pysty/vaaka Ø50, Ø75, Ø110 mm

Tuotenumero	856546
Huomioitavaa	Älä unohda säleikköä/ulostulokoteloa
Koko	800×100 mm
Lattian rakentaminen	Betonilattialle
Lattianpäällyste	Laatat
Materiaali	Haponkestävä ruostumaton teräs EN 1.4404
Pinta	Peitattu
Toiminto	Poisto keskellä

Tuotteen väri	Ruostumaton
Ulostulon mitat	Pysty/vaaka Ø50, Ø75, Ø110 mm

Tuotenumero	856550
Huomioitavaa	Älä unohda säleikköä/ulostulokoteloa
Koko	900×100 mm
Lattian rakentaminen	Betonilattialle
Lattianpäällyste	Laatat
Materiaali	Haponkestävä ruostumaton teräs EN 1.4404
Pinta	Peitattu
Toiminto	Poisto keskellä
Tuotteen väri	Ruostumaton
Ulostulon mitat	Pysty/vaaka Ø50, Ø75, Ø110 mm

Tuotenumero	856554
Huomioitavaa	Älä unohda säleikköä/ulostulokoteloa
Koko	1000×100 mm
Lattian rakentaminen	Betonilattialle
Lattianpäällyste	Laatat
Materiaali	Haponkestävä ruostumaton teräs EN 1.4404

Pinta	Peitattu
Toiminto	Poisto keskellä
Tuotteen väri	Ruostumaton
Ulostulon mitat	Pysty/vaaka Ø50, Ø75, Ø110 mm

Tuotenumero	856558
Huomioitavaa	Älä unohda säleikköä/ulostulokoteloa
Koko	1100×100 mm
Lattian rakentaminen	Betonilattialle
Lattianpäällyste	Laatat
Materiaali	Haponkestävä ruostumaton teräs EN 1.4404
Pinta	Peitattu
Toiminto	Poisto keskellä
Tuotteen väri	Ruostumaton
Ulostulon mitat	Pysty/vaaka Ø50, Ø75, Ø110 mm

Tuotenumero	856562
Huomioitavaa	Älä unohda säleikköä/ulostulokoteloa
Koko	1200×100 mm
Lattian rakentaminen	Betonilattialle

Lattianpäällyste	Laatat
Materiaali	Haponkestävä ruostumaton teräs EN 1.4404
Pinta	Peitattu
Toiminto	Poisto keskellä
Tuotteen väri	Ruostumaton
Ulostulon mitat	Pysty/vaaka Ø50, Ø75, Ø110 mm

Tuotenumero	856566
Huomioitavaa	Älä unohda säleikköä/ulostulokoteloa
Koko	1400×100 mm
Lattian rakentaminen	Betonilattialle
Lattianpäällyste	Laatat
Materiaali	Haponkestävä ruostumaton teräs EN 1.4404
Pinta	Peitattu
Toiminto	Poisto keskellä
Tuotteen väri	Ruostumaton
Ulostulon mitat	Pysty/vaaka Ø50, Ø75, Ø110 mm

Tuotenumero	856570
Huomioitavaa	Älä unohda säleikköä/ulostulokoteloa

Koko	1500×100 mm
Lattian rakentaminen	Betonilattialle
Lattianpäällyste	Laatat
Materiaali	Haponkestävä ruostumaton teräs EN 1.4404
Pinta	Peitattu
Toiminto	Poisto keskellä
Tuotteen väri	Ruostumaton
Ulostulon mitat	Pysty/vaaka Ø50, Ø75, Ø110 mm

Tuotenumero	856574
Huomioitavaa	Älä unohda säleikköä/ulostulokoteloa
Koko	2000×100 mm
Lattian rakentaminen	Betonilattialle
Lattianpäällyste	Laatat
Materiaali	Haponkestävä ruostumaton teräs EN 1.4404
Pinta	Peitattu
Toiminto	Poisto keskellä
Tuotteen väri	Ruostumaton
Ulostulon mitat	Pysty/vaaka Ø50, Ø75, Ø110 mm

Tuotenumero	856578
Huomioitavaa	Älä unohda säleikköä/ulostulokoteloa
Koko	2500×100 mm
Lattian rakentaminen	Betonilattialle
Lattianpäällyste	Laatat
Materiaali	Haponkestävä ruostumaton teräs EN 1.4404
Pinta	Peitattu
Toiminto	Poisto keskellä
Tuotteen väri	Ruostumaton
Ulostulon mitat	Pysty/vaaka Ø50, Ø75, Ø110 mm
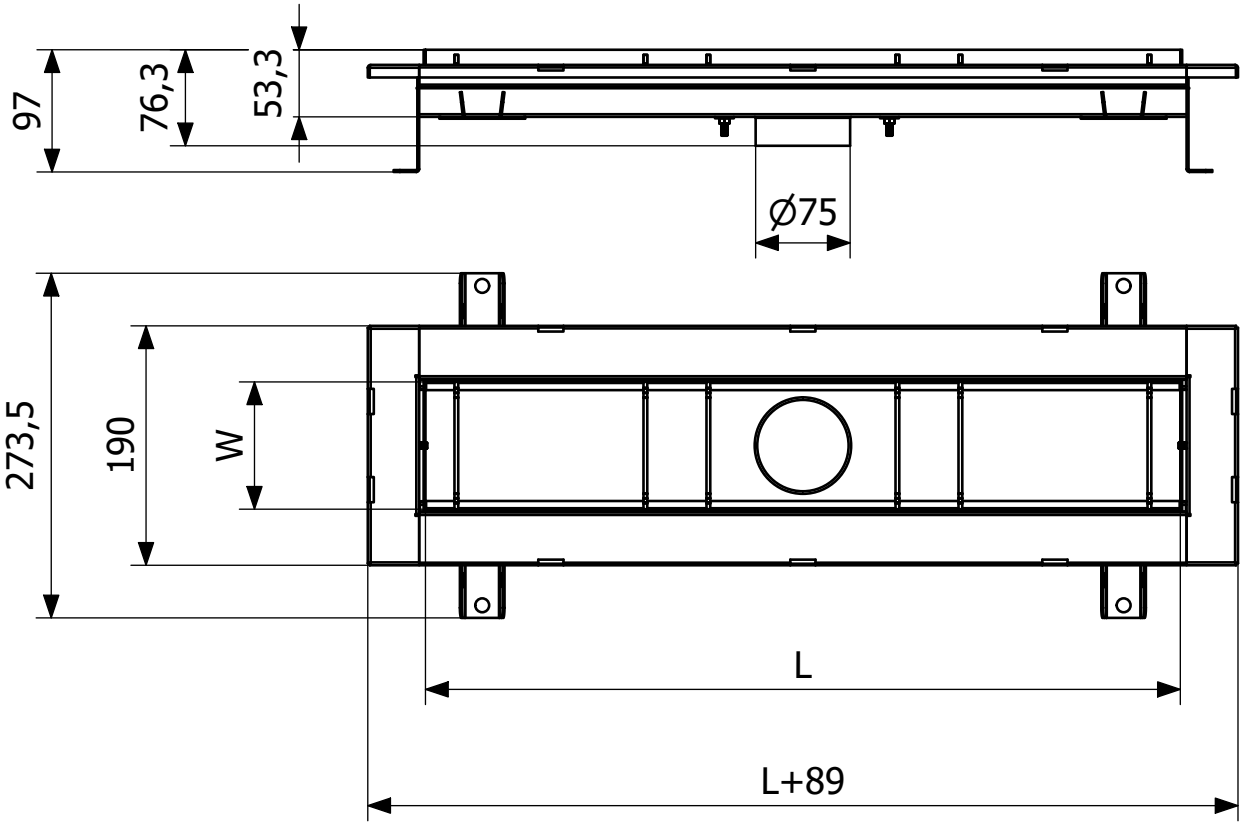
Dimension (mm)	LxW (mm)
600x100	602x101
800x100	802x101
900x100	902x101
1000x100	1002x101
1100x100	1102x101
1200x100	1202x101
1400x100	1402x101
1500x100	1502x101
2000x100	2002x101
2500x100	2502x101