LVI 3311713

Purus Corner Tile Insert soveltuu puu- ja betonirakenteeseen asennettavaksi. Lattiakaivon mukana toimitetaan ruostumattomasta teräksestä valmistettu kiristysrengas, irrotettava NOOD vesilukko, nukkasihti ja ruostumattomasta teräksestä valmistettu laatoituskehys, laatoitettava kansi, asennustuet betonirakenteeseen ja valumuotti (paksuus 6mm). NOOD vesilukko on vesilukko ja mekaaninen hajulukko, joka estää hajun kulkeutumisen tilaan vesilukon kuivuessa. Lattiakaivo voidaan asentaa nurkkaan tai vapaasti lattialle. Asennuskiskot puurakenteeseen ovat lisätarvikkeita ja hankittava erikseen.Valumuotin (paksuus 6mm) avulla lattiakaivo asennetaan alemmas kuin valmis valupinta, tämä mahdollistaa Tile Insert -kehyksen käytön, joka on tavallista kehystä korkeampi.

Tekniset tiedot

LVI Numero	3311713
Huomioitavaa	Sisältää kehyksen ja ritilän
Koko	374x266x266 mm
Kuormitusluokka2	0,8 l/s
Lattian rakentaminen	Betoni/puu
Lattianpäällyste	Laatat
Materiaali	Muovi (PP), Muovi (ABS), Puu, Ruostumaton teräs EN 1.4301

Toiminto	Pystykaivo
Tuotteen väri	Harmaa
Ulostulon mitat	Ø75 mm

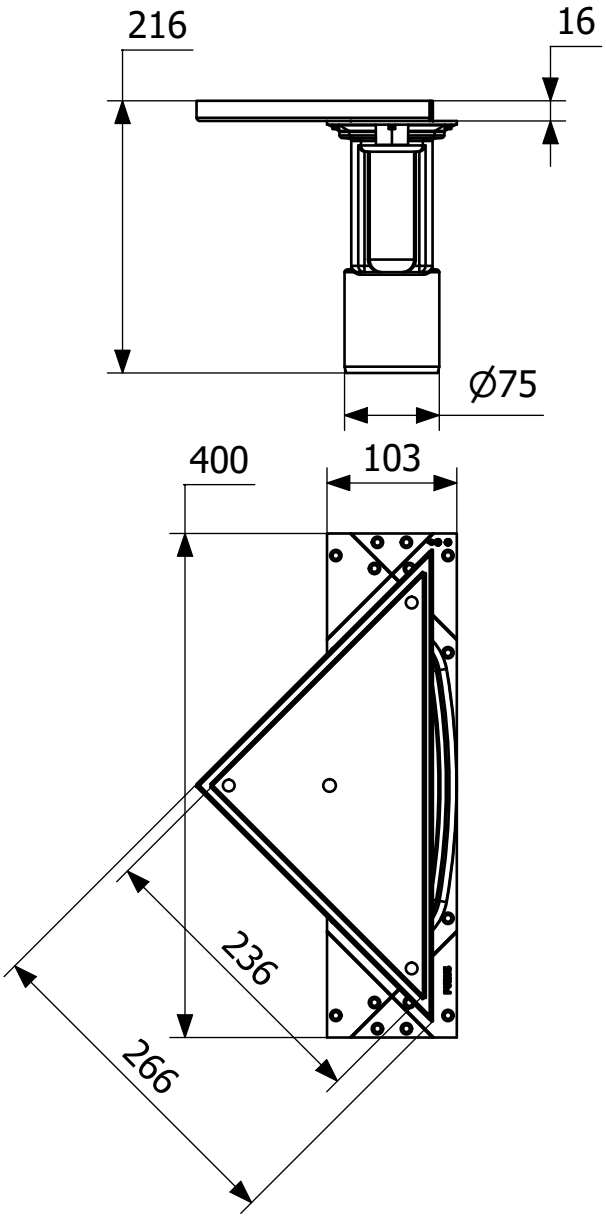
216
16
Ø75
400
103
236
266