LVI 3311717

Purus Corner Tile Insert soveltuu puu- ja betonirakenteeseen asennettavaksi. Lattiakaivon mukana toimitetaan ruostumattomasta teräksestä valmistettu kiristysrengas, irrotettava NOOD vesilukko, nukkasihti ja ruostumattomasta teräksestä valmistettu laatoituskehys, laatoitettava kansi, asennustuet betonirakenteeseen ja valumuotti (paksuus 6mm). NOOD vesilukko on vesilukko ja mekaaninen hajulukko, joka estää hajun kulkeutumisen tilaan vesilukon kuivuessa. Lattiakaivo voidaan asentaa nurkkaan tai vapaasti lattialle. Asennuskiskot puurakenteeseen ovat lisätarvikkeita ja hankittava erikseen.Valumuotin (paksuus 6mm) avulla lattiakaivo asennetaan alemmas kuin valmis valupinta, tämä mahdollistaa Tile Insert -kehyksen käytön, joka on tavallista kehystä korkeampi.

Tekniset tiedot

LVI Numero	3311717
Huomioitavaa	Sisältää kehyksen ja ritilän
Koko	374x266x266 mm
Kuormitusluokka2	0,8 l/s
Lattian rakentaminen	Betoni/puu
Lattianpäällyste	Laatat
Materiaali	Muovi (PP), Muovi (ABS), Puu, Ruostumaton teräs EN 1.4301

Toiminto	Poisto päädyssä
Tuotteen väri	Harmaa
Ulostulon mitat	Ø50 mm

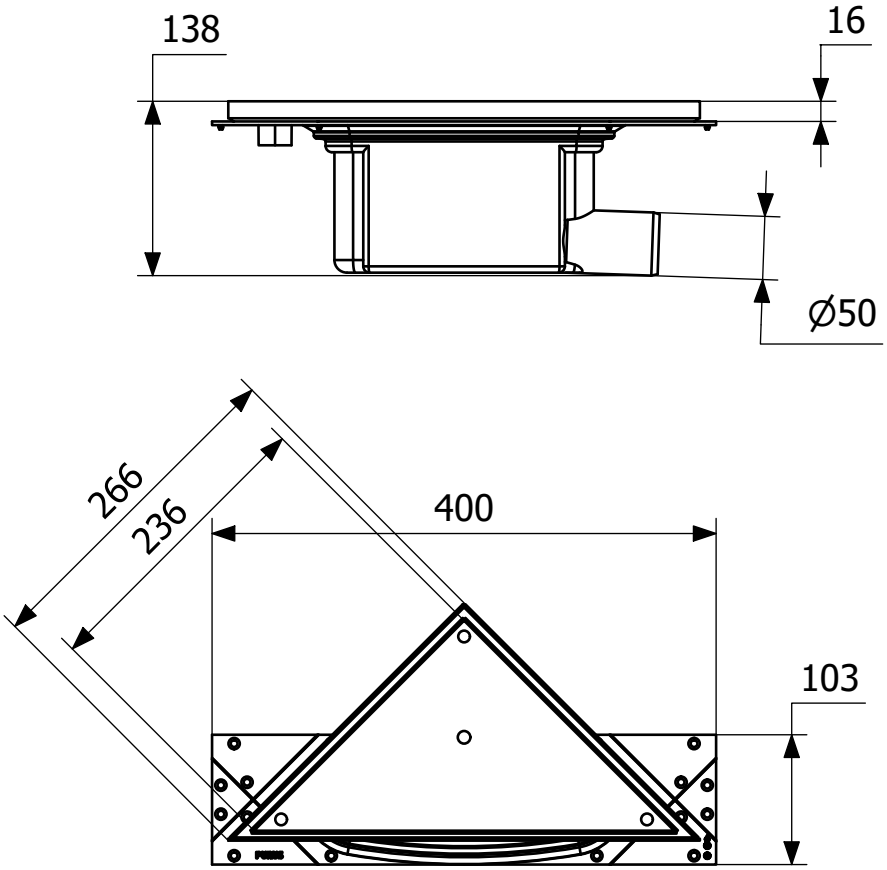
138
16
∅50
266
236
400
103