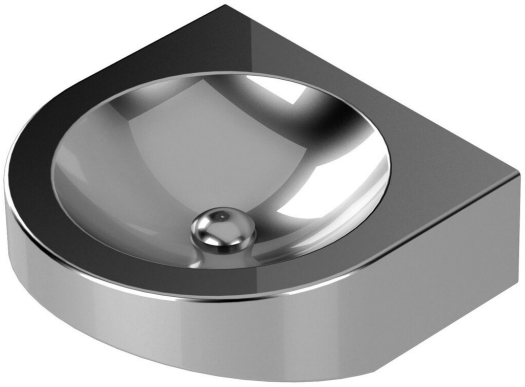

LVI 5934552

Pesuallas V214 on ruostumattomasta teräksestä valmistettu pesuallas. Pesuallas on tarkoitettu seinäasennukseen G32-liitännällä. Toimitus sisältää pohjaventtiilin ja sihdin. Pesuallas soveltuu ympäristöön, joissa edellytetään kestävyyttä ja hygieniaa.

LVI 5934557

Pesuallas V219 on ruostumattomasta teräksestä valmistettu pesuallas. Pesuallas on tarkoitettu edestä seinäasennukseen G32-liitännällä. Toimitus sisältää pohjaventtiilin, sihdin ja kierretangot seinän läpi asennukseen. Pesuallas soveltuu ympäristöön, joissa edellytetään kestävyyttä ja hygieniaa.

Tekniset tiedot

LVI numero	5934552
Koko	360x150x390 mm
Kytkentäkoko	G32
Materiaali	Ruostumaton teräs EN 1.4301
Pintakäsittely	Harjattu
Toiminto	Seinä-asennukseen
Tuotteen väri	Ruostumaton

LVI numero	5934557
Koko	400x130x390 mm
Kytkentäkoko	G32
Materiaali	Ruostumaton teräs EN 1.4301
Pintakäsittely	Harjattu
Toiminto	Seinä-asennukseen
Tuotteen väri	Ruostumaton

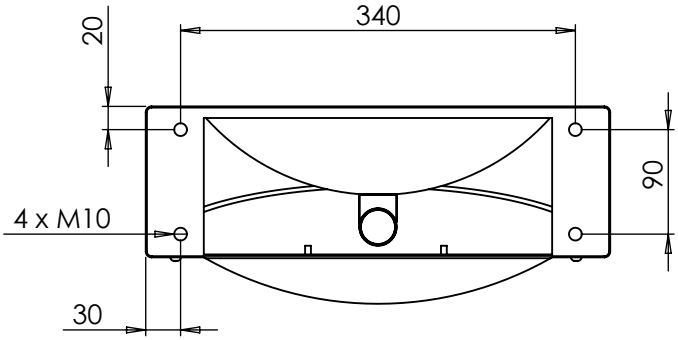
20
340
90
4 x M10
30

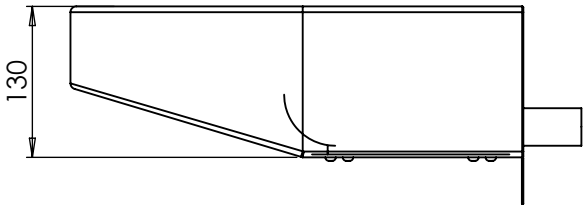
130

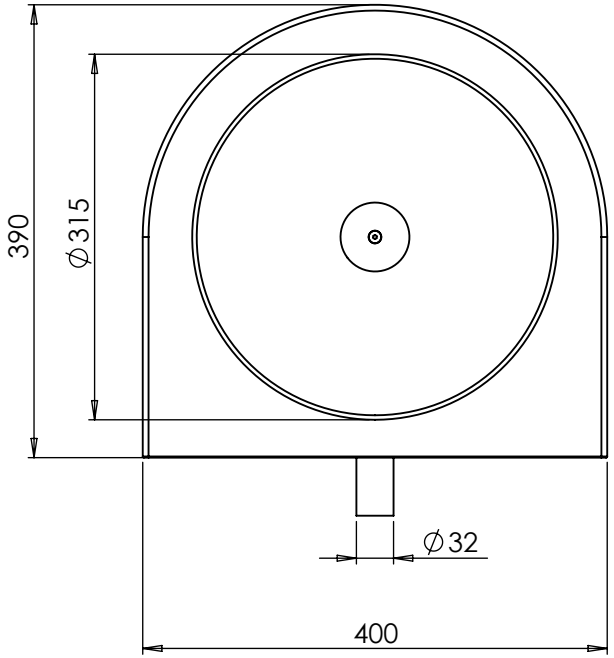
390
Ø315
Ø32
400

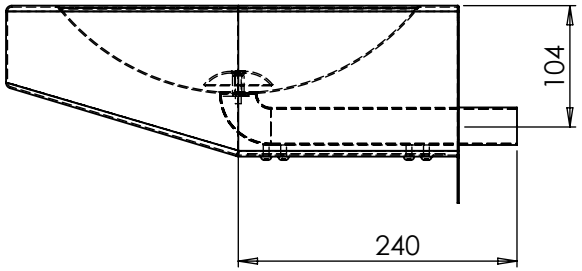
104
240