

LVI 5934555

Pesuallas V216 on ruostumattomasta teräksestä valmistettu pesuallas. Pesuallas on tarkoitettu seinäasennukseen G32-liitännällä. Toimitus sisältää pohjaventtiilin, sihdin, vesilukkosarjan Ø40 mm poistoputkella . Pesuallas soveltuu ympäristöön, joissa edellytetään kestävyyttä ja hygieniaa.

Tekniset tiedot

LVI numero	5934555
Koko	400x390x280 mm
Kytkentäkoko	G32xØ40 mm
Materiaali	Ruostumaton teräs EN 1.4301
Pintakäsittely	Harjattu
Toiminto	Seinä-asennukseen
Tuotteen väri	Ruostumaton

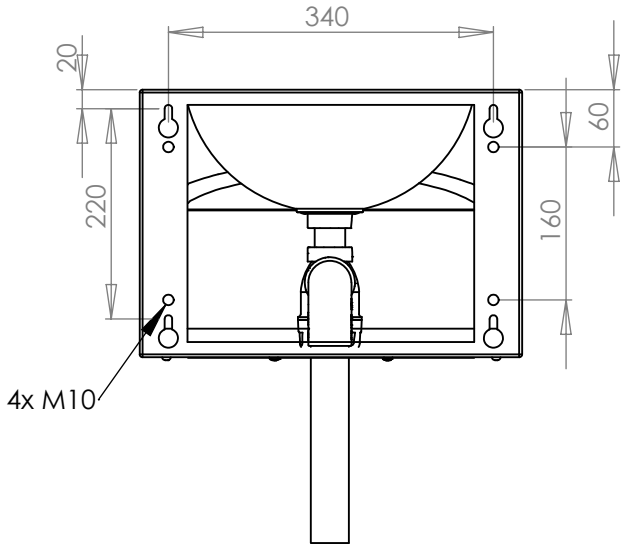
340
20
220
60
160
4x M10

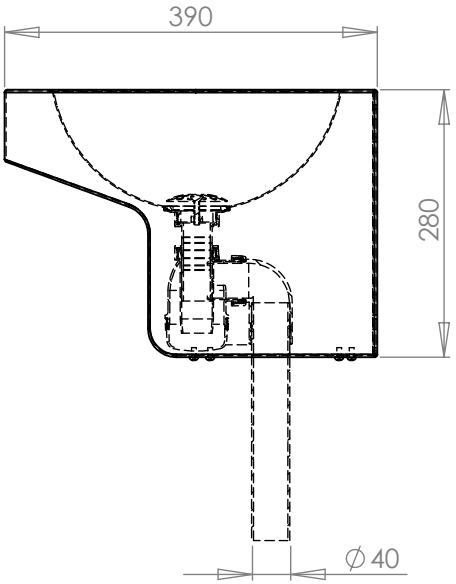
390
280
∅40

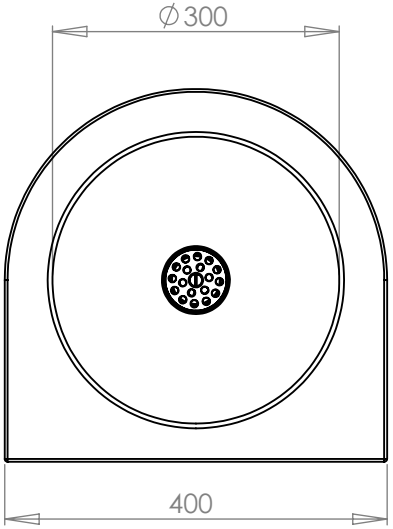
∅300
400

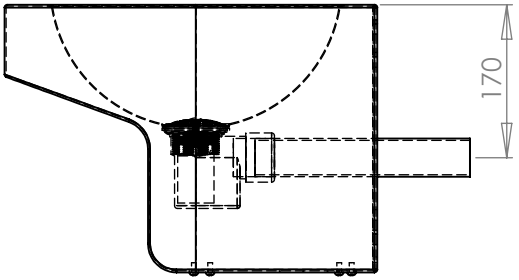
170